Artikel:	Anschweißscharnier
Ausführung:	3-teilig mit herausnehmbarem Bolzen mit 3 langen Flügeln aus A2 Edelstahl mit losem Stift aus A2 Edelstahl rechts und links verwendbar glänzend poliert rostfrei
Material:	**V2A Edelstahl** **stainless steel AISI 304**

ZODL Design
Befestigungstechnik

Boschstrasse 5
76185 Karlsruhe
Telefon: 0721-757955
info@zodl-design.de
www.spannfix-shop.com

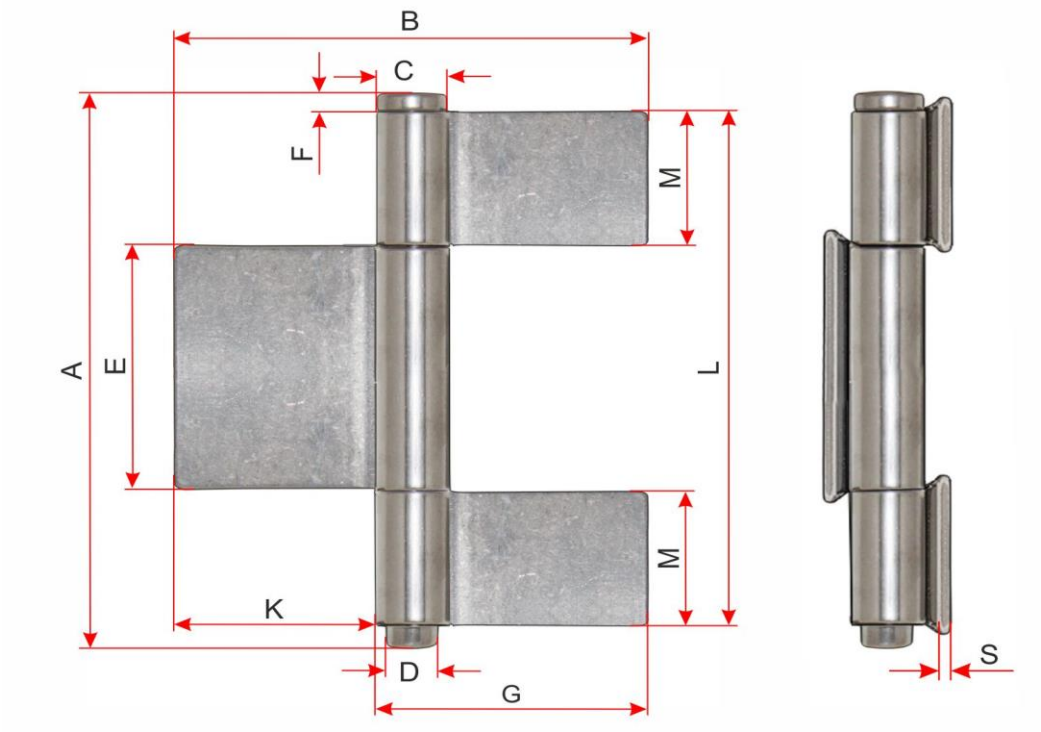

Artikelnummer	L	A	B	C	D	E	M	F	G	K	S
8083.20.01000100	100 mm	110 mm	90 mm	14 mm	10 mm	50 mm	25 mm	4 mm	52 mm	38 mm	2,0 mm
8083.20.01200140	140 mm	150 mm	100 mm	17 mm	12 mm	70 mm	35 mm	4 mm	58,5 mm	41,5 mm	2,5 mm